Плоско-вогнутые линзы из стекла H-K9L (K8) GCL-0103

Техническая
Информация

info@ometech.ru
+7 (499) 322-20-75

117105, г. Москва, вн. тер.г. муниципальный округ Донской,
Варшавское ш., д. 9, стр. 1
+7 (499) 322-20-75
info@ometech.ru

Плоско-вогнутые линзы из стекла H-K9L (K8) GCL-0103



Плоско-вогнутая линза рассеивает входной параллельный пучок лучей и имеет отрицательное фокусное расстояние. Главный фокус рассеивающей линзы – точка на главной оптической оси, через которую проходят продолжения расходящегося пучка лучей, возникающего после преломления в линзе лучей, параллельных главной оптической оси. В рассеивающей линзе изображение действительного предмета всегда мнимое.

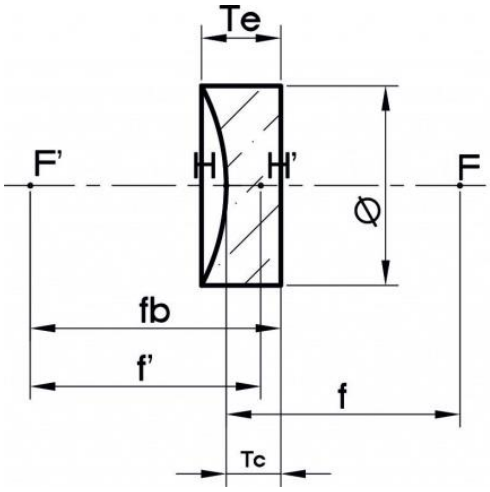

f - фокусное расстояние (сторона объекта)
f' - фокусное расстояние (сторона изображения)
fb - задний фокальный отрезок
Ø - диаметр линзы
Tc - толщина по оси
Te - толщина кромки
F, F' - точки фокусировки
H, H' - главные точки

Основные характеристики:

- Материал: H-K9L (K8) класса A, прецизионный отжиг;
- Фокусное расстояние (f'): ±2% на 587.6 нм;
- Допуск на диаметр (Ø): +0.0/-0.20;
- Толщина по оси (Tc): ±0.1;
- Центрирование: 3';
- N: 1~5 полос;
- ΔN: 0.2~0.5 полос;
- Качество поверхности (scratch-dig): 60-40;
- Покрытие: 1/4 волны MgF2 покрытия на 550 нм для угла падения 0°;
- Световая апертура: 90% диаметра.

117105, г. Москва, вн. тер.г. муниципальный округ Донской,
Варшавское ш., д. 9, стр. 1
+7 (499) 322-20-75
info@ometech.ru

Спецификация:

Part №	Ø – диаметр, мм	R – радиус выпуклой поверхности, мм	f' – фокусное расстояние, мм	fb (S'f') – задний фокальный отрезок	Tc – толщина по центру, мм	Te – толщина по краю, мм	Масса, г
GCL-010301	6	5,069	-9,8	-10,5	1	1,98	1
GCL-010327	10	7,767	-15	-16	1,5	3,3	1
GCL-010326	10	10,339	-20	-21,2	1,5	2,8	1
GCL-010325	10	15,504	-30	-31	1,5	2,3	1
GCL-010302	12,7	9,841	-19	-20,3	2	4,3	1
GCL-010303	12,7	13,13	-25,4	-26,7	2	3,6	1
GCL-010304	12,7	19,69	-38,1	-39,4	2	3,1	1
GCL-010324	20	15,507	-30	-31,6	2,5	6,2	3
GCL-010323	20	25,842	-50	-51,6	2,5	4,5	3
GCL-010322	20	31,009	-60	-61,6	2,5	4,2	2
GCL-010321	20	41,344	-80	-81,6	2,5	3,7	3
GCL-010328	25,4	15,5	-30	-32	3	9,61	7,7
GCL-010329	25,4	20,67	-40	-42	3	7,36	6,5
GCL-010305	25,4	26,261	-50,8	-52,8	3	6,3	5
GCL-010306	25,4	38,761	-75	-77	3	5,1	5
GCL-010307	25,4	51,68	-100	-102	3	4,6	5
GCL-010308	25,4	77,52	-150	-152	3	4,1	4
GCL-010330	25,4	103,36	-200	-202	3	3,78	4,33
GCL-010320	30	31,019	-60	-62	3	6,9	9

117105, г. Москва, вн. тер.г. муниципальный округ Донской,
Варшавское ш., д. 9, стр. 1
+7 (499) 322-20-75
info@ometech.ru

GCL-010319	30	62,016	-120	-121,9	3	4,8	9
GCL-010318	30	77,52	-150	-152,1	3	4,5	9
GCL-010317	40	51,684	-100	-102,3	3,5	7,5	14
GCL-010316	40	103,359	-200	-202,2	3,5	5,5	14
GCL-010315	40	206,719	-400	-402,4	3,5	4,5	13
GCL-010312	50,8	129,199	-250	-252,6	4	6,5	25
GCL-010313	50,8	206,719	-400	-402,6	4	5,6	25
GCL-010314	50,8	258,398	-500	-502,5	4	5,3	25

Спектральная кривая

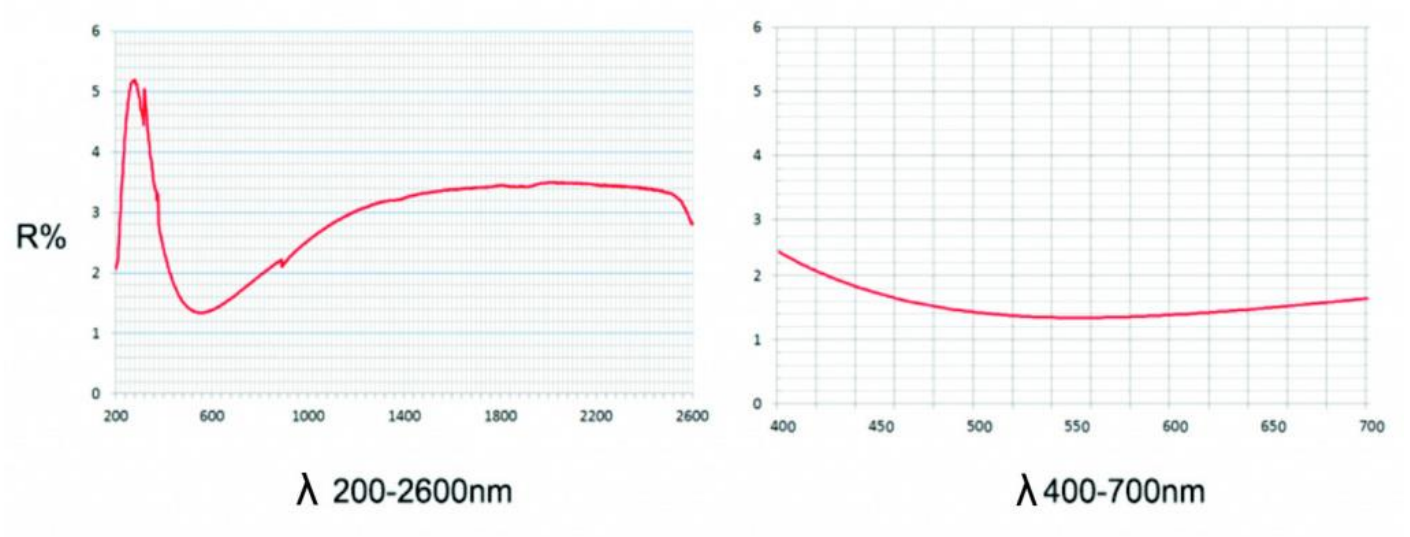

info@ometech.ru
+7 (499) 322-20-75
117105, г. Москва,
Варшавское ш., д. 9, стр. 1

