Наклонные платформы

Техническая
Информация

info@ometech.ru
+7 (499) 322-20-75

117105, г. Москва, вн. тер.г. муниципальный округ Донской,
Варшавское ш., д. 9, стр. 1
+7 (499) 322-20-75
info@ometech.ru

Наклонные платформы

Наклонные платформы предназначены для позиционирования различных оптических систем под определённым углом. Для устранения люфта наклонные платформы оснащаются пружинами в форме бабочки или натяжными пружинами. Многообразие установочных отверстий, в сочетании с трансляционными столиками, удовлетворяет различным требованиям.

Одноосные наклонные платформы 02TT111/02TT112



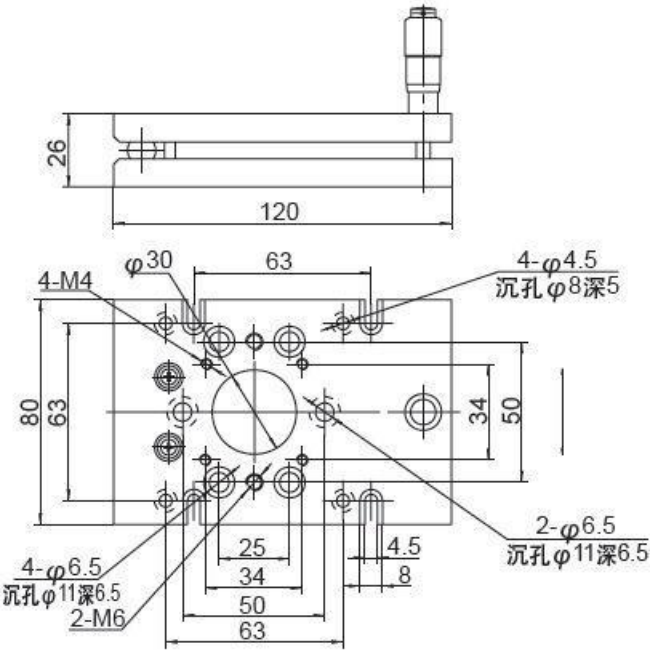

Технические характеристики

Модель	02TT111	02TT112
Управление	Винты точной регулировки	микрометр
Количество осей регулировки	1	
Радиус регулировки, °	±3	
Нижний предел измерения, мм	_____	0,01
Точность, мм	0,003	
Разрешение, мм	0,001	
Масса, кг	0,5	
Грузоподъёмность, кг	10	

Особенности:

- Одноосная регулировка наклона;
- Высококачественная возвратная пружина в форме бабочки для устранения люфта;
- Центральное отверстие для пропускания света ø30мм.

117105, г. Москва, вн. тер.г. муниципальный округ
Донской, Варшавское ш., д. 9, стр. 1
+7 (499) 322-20-75
info@ometech.ru

Двухосная наклонная платформа 02TT200



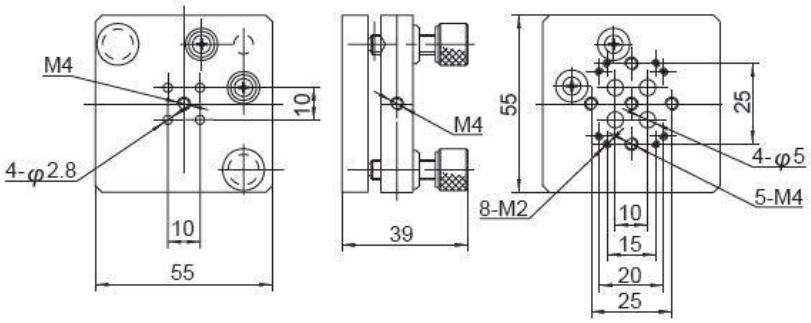

Технические характеристики:

Модель	02TT200
Количество осей регулировки	2
Управление	Высокоточная винтовая пара
Радиус регулировки, °	±5
Грузоподъёмность, кг	3
Масса, кг	0,1

Особенности:

- Двухосная регулировка наклона;
- Высококачественная и высокостабильная возвратная пружина в форме бабочки для устранения люфта;
- Компактный размер, возможна горизонтальная и вертикальная установка.

Двухосные наклонные платформы 02TT201/02TT202





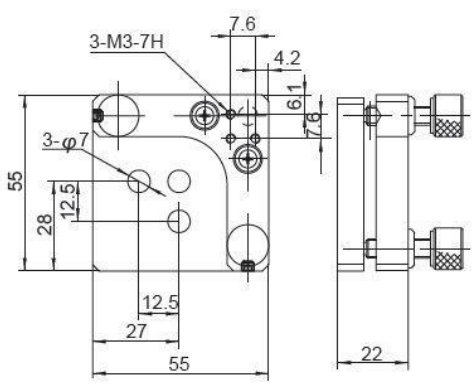

02TT201

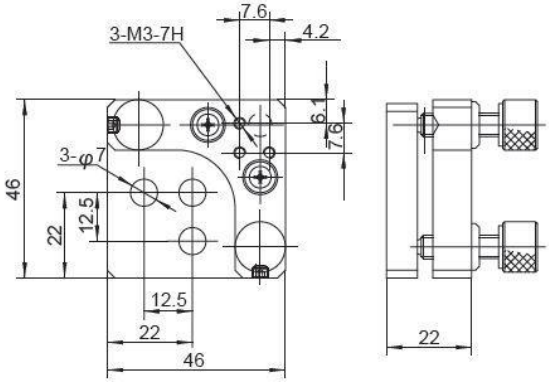

02TT202

117105, г. Москва, вн. тер.г. муниципальный округ Донской,
Варшавское ш., д. 9, стр. 1
+7 (499) 322-20-75
info@ometech.ru

Технические характеристики:

Модель	02TT202
Количество осей регулировки	2
Управление	Высокоточная винтовая пара
Радиус регулировки, °	±5
Грузоподъёмность, кг	3
Масса, кг	0,1

Особенности:
- Двухосная регулировка наклона;
- Высококачественная и высокостабильная возвратная пружина в форме бабочки для устранения люфта;
- Компактный размер, возможна горизонтальная и вертикальная установка;
- Комбинация 5-размерного волоконного регулируемого отверстия с V-образным волоконным держателем модели 07FH003.

Двухосные наклонные платформы 02TT211/02TT212



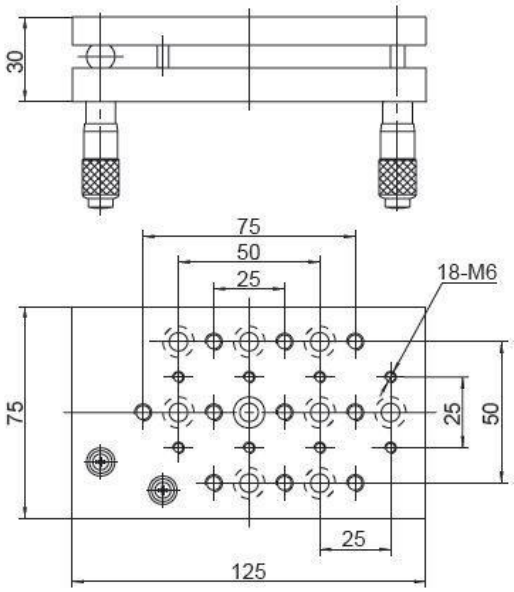

Технические характеристики

Модель	02TT211	02TT212
Управление	Винты точной регулировки	микрометр
Количество осей регулировки	2	
Радиус регулировки, °	±5	
Нижний предел измерения, мм	_____	0,01
Точность, мм	0,003	
Разрешение, мм	0,001	
Масса, кг	0,5	
Грузоподъёмность, кг	10	

Особенности:
- Высококачественная и высокостабильная возвратная пружина в форме бабочки для устранения люфта;
- Двухосная регулировка наклона;
- Согласованная кинематическая структура.

117105, г. Москва, вн. тер.г. муниципальный округ Донской,
Варшавское ш., д. 9, стр. 1
+7 (499) 322-20-75
info@ometech.ru

Двухосные наклонные платформы 02TT221/02TT222



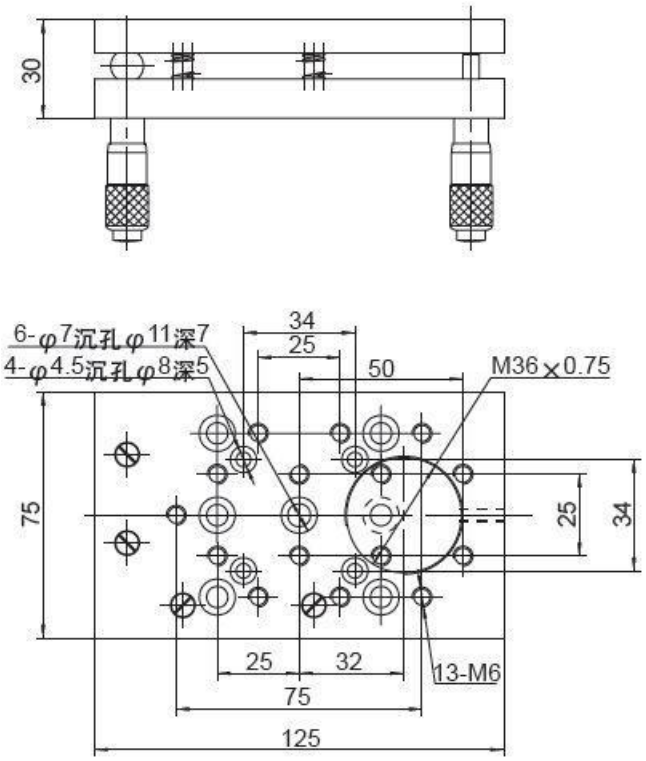

Технические характеристики

Модель	02TT221	02TT222
Управление	Винты точной регулировки	микрометр
Количество осей регулировки	2	
Радиус регулировки, °	±5	
Нижний предел измерения, мм	_____	0,01
Точность, мм	0,003	
Разрешение, мм	0,001	
Масса, кг	0,5	
Грузоподъёмность, кг	7	

Особенности:

- Двухосная регулировка наклона;
- Натяжная пружина для устранения люфта;
- Согласованная кинематическая структура;
- Центральное сквозное отверстие.

info@ometech.ru
+7 (499) 322-20-75
117105, г. Москва,
Варшавское ш., д. 9, стр. 1

