Прецизионные трансляционные столики

Техническая Информация

info@ometech.ru
+7 (499) 322-20-75

117105, г. Москва, вн. тер.г. муниципальный округ Донской,
Варшавское ш., д. 9, стр. 1
+7 (499) 322-20-75
info@ometech.ru

Прецизионные трансляционные столики

Прецизионные трансляционные столики используются при юстировке лазерных оптических систем. Трансляционные столики бывают различных размеров, длин хода, точности, нагрузки и размеров платформы, с разнообразными направляющими, которые включают в себя линейные направляющие с шарикоподшипниками, V-образные направляющие с поперечным роликом и прецизионные направляющие типа ласточкин хвост, с разнообразными элементами перемещения, такими как точные винтовые пары, микрометрические винты и прецизионные винты. Разнообразные установочные отверстия гарантируют простую комбинацию с любыми юстировочными устройствами.

Прецизионные трансляционные столики 02TMC11/21; 02TMS11/21





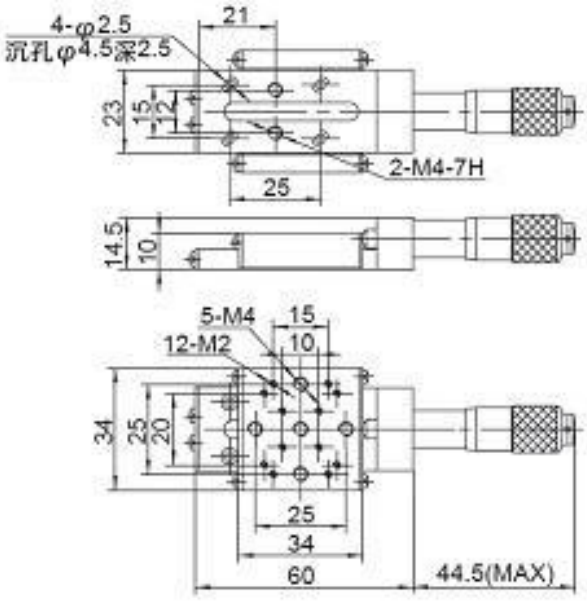

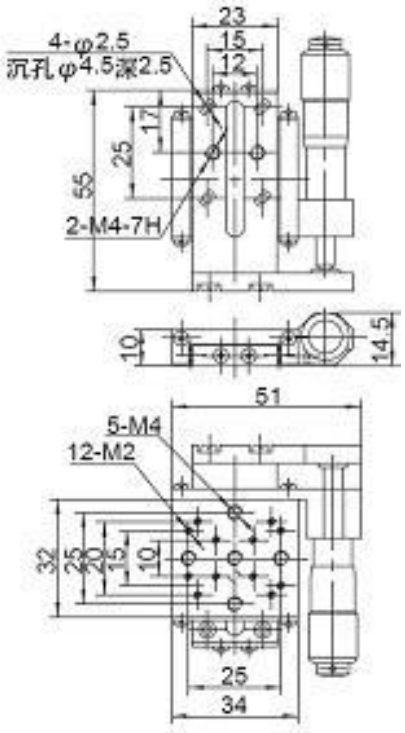

117105, г. Москва, вн. тер.г. муниципальный округ Донской,
Варшавское ш., д. 9, стр. 1
+7 (499) 322-20-75
info@ometech.ru

Технические характеристики

Модель	02TMC11	02TMC21	02TMS11	02TMS21
Управление	Винты точной регулировки	Микрометр	Винты точной регулировки	Микрометр
Положение элемента управления	Центр		Сбоку	
Размер поворотной платформы, мм	34 x 34			
Направляющая	Линейная направляющая с шарикоподшипниками			
Шаг, мм	13			
Нижний предел измерения, мм	_____	0,01	_____	0,01
Точность, мм	0,005			
Разрешение, мм	0,002			
Масса, кг	0,05	0,07	0,05	0,07
Грузоподъёмность, кг	2			

Прецизионные трансляционные столики 02TMC12/22; 02TMS12/22





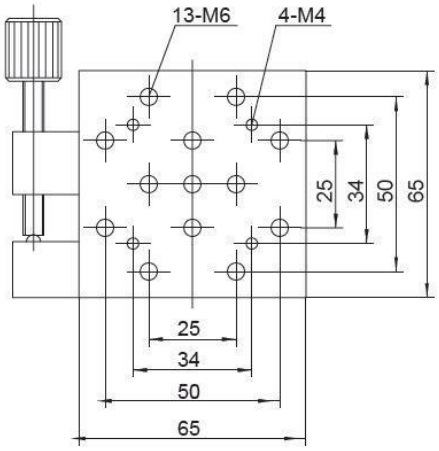

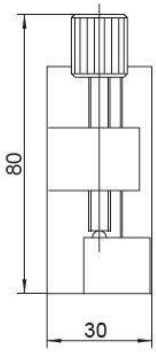

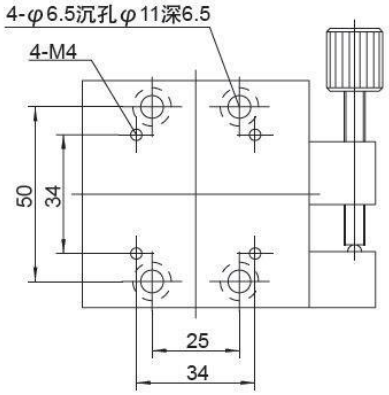

117105, г. Москва, вн. тер.г. муниципальный округ Донской,
Варшавское ш., д. 9, стр. 1
+7 (499) 322-20-75
info@ometech.ru

Технические характеристики

Модель	02TMC21	02TMC22	02TMS21	02TMS22
Управление	Прецизионный винт	Микрометр	Прецизионный винт	Микрометр
Положение элемента управления	Центр		Сбоку	
Размер поворотной платформы, мм	65 x 65			
Направляющая	Линейная направляющая с шарикоподшипниками			
Шаг, мм	25			
Нижний предел измерения, мм	_____	0,01	_____	0,01
Точность, мм	0,005			
Разрешение, мм	0,002			
Масса, кг	0,35	0,45	0,35	0,45
Грузоподъёмность, кг	5			

Прецизионный трансляционный столик 02TMC32/42



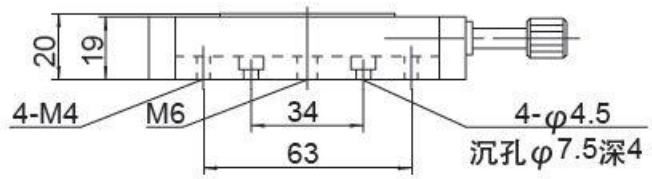

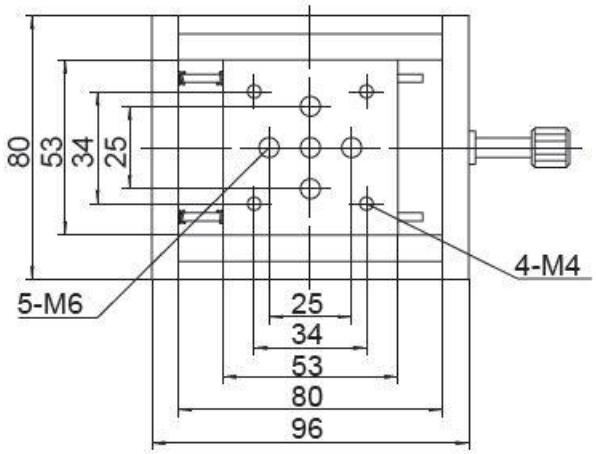

117105, г. Москва, вн. тер.г. муниципальный округ Донской,
Варшавское ш., д. 9, стр. 1
+7 (499) 322-20-75
info@ometech.ru

Технические характеристики

Модель	02TMC32	02TMC42
Управление	Прецизионный винт	Микрометр
Положение элемента управления	Центр	
Размер поворотной платформы, мм	53 x 53	
Направляющая	V-образная направляющая с шарикоподшипниками	
Шаг, мм	25	
Нижний предел измерения, мм	_____	0,01
Точность, мм	0,005	
Разрешение, мм	0,002	
Масса, кг	0,4	0,5
Грузоподъёмность, кг	5	

Прецизионный трансляционный столик 02TMS52



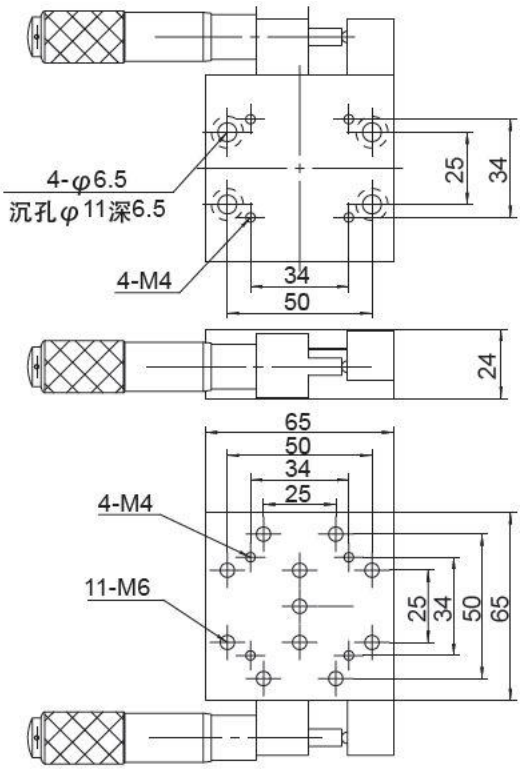

117105, г. Москва, вн. тер.г. муниципальный округ Донской,
Варшавское ш., д. 9, стр. 1
+7 (499) 322-20-75
info@ometech.ru

Технические характеристики

Модель	02TMS52
Управление	Микрометр
Положение элемента управления	Сбоку
Размер поворотной платформы, мм	65 x 65
Направляющая	V-образная направляющая с шарикоподшипниками
Шаг, мм	25
Нижний предел измерения, мм	0,01
Точность, мм	0,002
Разрешение, мм	0,002
Масса, кг	0,6
Грузоподъёмность, кг	15

Прецизионный трансляционный столик 02TMS62



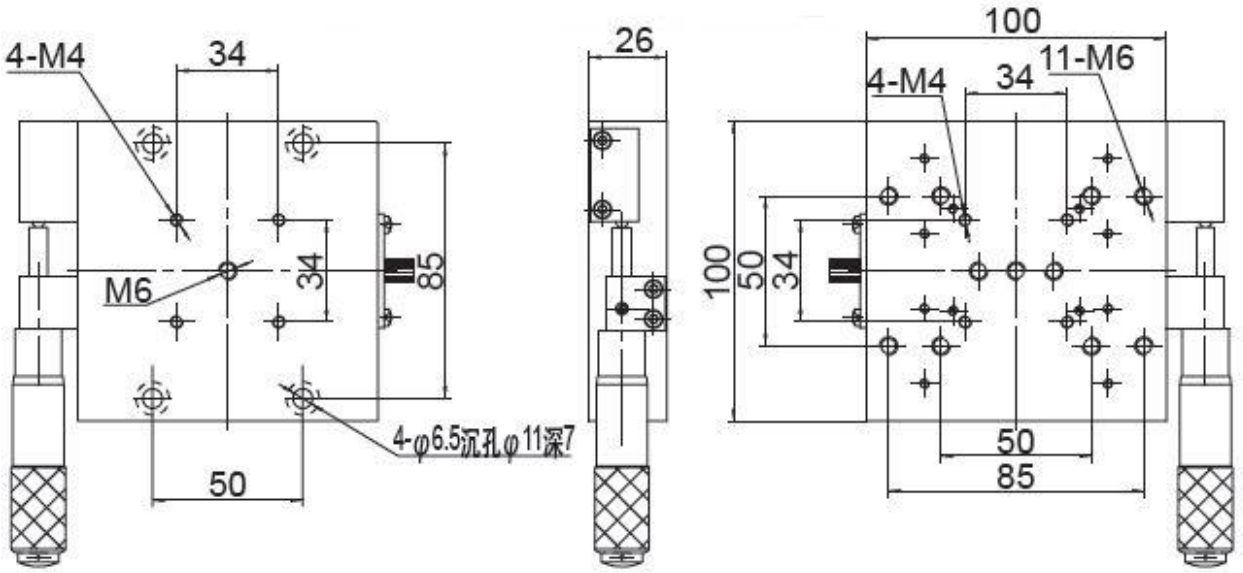

117105, г. Москва, вн. тер.г. муниципальный округ Донской,
Варшавское ш., д. 9, стр. 1
+7 (499) 322-20-75
info@ometech.ru

Технические характеристики

Модель	02TMS62
Управление	Микрометр
Положение элемента управления	Сбоку
Размер поворотной платформы, мм	100 x 100
Направляющая	V-образная направляющая с поперечными роликами
Шаг, мм	25
Нижний предел измерения, мм	0,01
Точность, мм	0,002
Разрешение, мм	0,002
Масса, кг	0,6
Грузоподъёмность, кг	15

Прецизионные трансляционные столики 02TMC41/51; 02TMS41/51

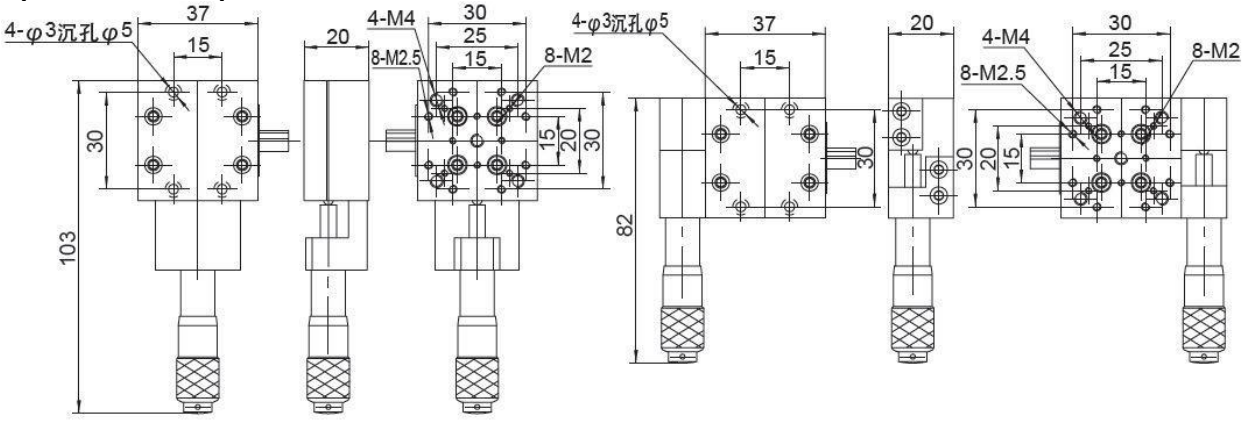

Технические характеристики

Модель	02TMC41	02TMC51	02TMS41	02TMS51
Управление	Винты точной регулировки	Микрометр	Винты точной регулировки	Микрометр
Положение элемента управления	Центр		Сбоку	
Размер поворотной платформы, мм	37 x 37			
Направляющая	V-образная направляющая с поперечными роликами			
Шаг, мм	13			
Нижний предел измерения, мм	_____	0,01	_____	0,01
Точность, мм	0,003			
Разрешение, мм	0,001			
Масса, кг	0,05	0,07	0,05	0,07
Примечание	С блокировкой			

117105, г. Москва, вн. тер.г. муниципальный округ Донской,
Варшавское ш., д. 9, стр. 1
+7 (499) 322-20-75
info@ometech.ru

Прецизионный трансляционный столик 02TM001



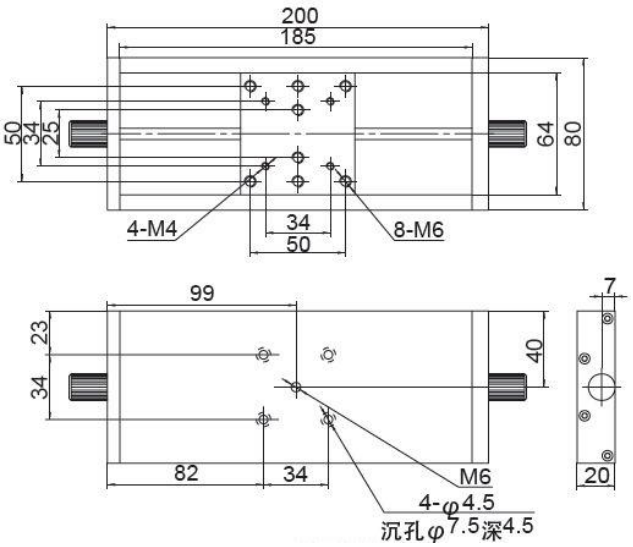

Технические характеристики

Модель	02TM001
Управление	Прецизионный винт
Положение элемента управления	Центр
Размер поворотной платформы, мм	60 x 63
Направляющая	Прецизионная абразивная направляющая «ласточкин хвост»
Шаг, мм	125
Точность, мм	0,05
Разрешение, мм	0,002
Масса, кг	0,65
Грузоподъёмность, кг	20

Особенности:

- Длинный шаг, большая грузоподъемность;
- Регулирующие маховики ручной подачи с обеих сторон.

117105, г. Москва, вн. тер.г. муниципальный округ Донской,
Варшавское ш., д. 9, стр. 1
+7 (499) 322-20-75
info@ometech.ru

Прецизионный трансляционный столик 02TM002



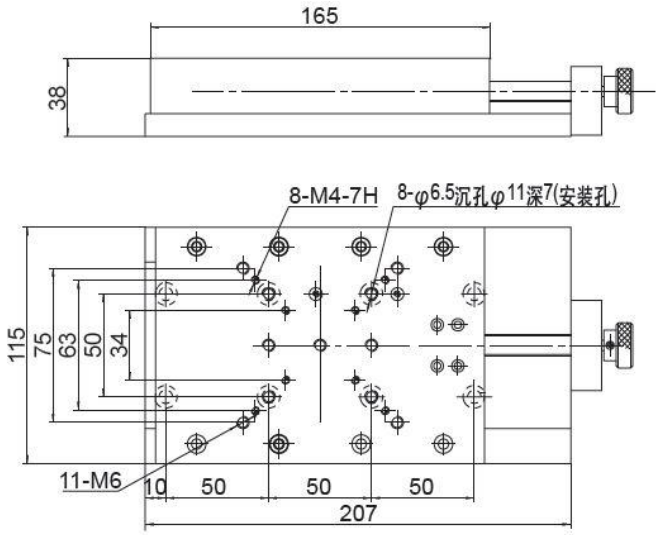

Технические характеристики

Модель	02TM002
Управление	Прецизионный винт
Положение элемента управления	Центр
Размер поворотной платформы, мм	115 x 165
Направляющая	Поперечные ролики
Шаг, мм	100
Точность, мм	0,003
Разрешение, мм	0,002
Масса, кг	1,65
Грузоподъёмность, кг	30

Особенности:

- Длинный шаг, большая грузоподъемность;
- Большой диаметр поворотной платформы, плавный ход;
- Прецизионный винт, направляющая с поперечными роликами.

117105, г. Москва, вн. тер.г. муниципальный округ Донской,
Варшавское ш., д. 9, стр. 1
+7 (499) 322-20-75
info@ometech.ru

Прецизионный трансляционный столик 02TM003



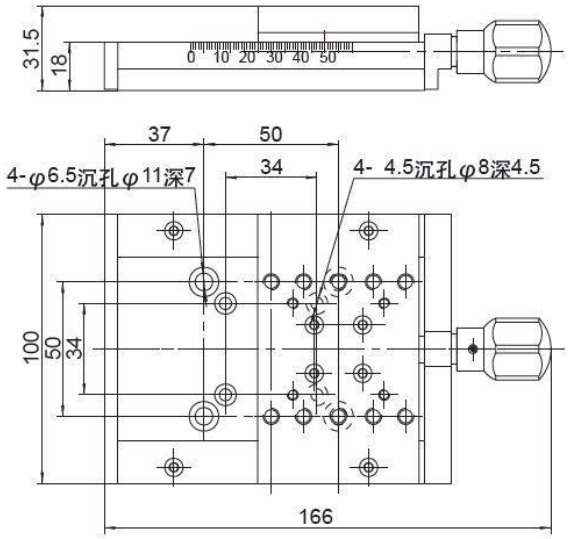

Технические характеристики

Модель	02TM003
Управление	Прецизионный винт
Положение элемента управления	Центр
Размер поворотной платформы, мм	60 x 100
Направляющая	Прецизионная абразивная направляющая типа «ласточкин хвост»
Шаг, мм	100
Точность, мм	0,04
Разрешение, мм	0,004
Масса, кг	1,65
Грузоподъёмность, кг	25

Особенности:

- Длинный шаг, большая грузоподъемность;
- Прецизионный винт, прецизионная направляющая типа «ласточкин хвост».

Прецизионный трансляционный столик 02TM004



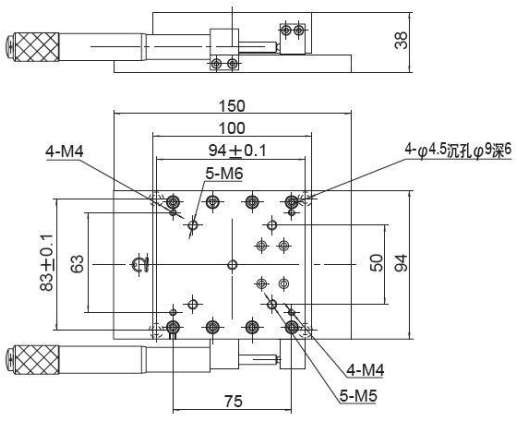

117105, г. Москва, вн. тер.г. муниципальный округ Донской,
Варшавское ш., д. 9, стр. 1
+7 (499) 322-20-75
info@ometech.ru

Технические характеристики

Модель	02TM004
Управление	Микрометр
Положение элемента управления	Сбоку
Размер поворотной платформы, мм	100 x 94
Направляющая	V-образная направляющая с поперечными роликами
Шаг, мм	50
Точность, мм	0,002
Разрешение, мм	0,002
Масса, кг	1,6
Грузоподъёмность, кг	10

Особенности:

- Длинный шаг, большая грузоподъемность;
- Удобное перемещение .

Прецизионный трансляционный столик 02TM005



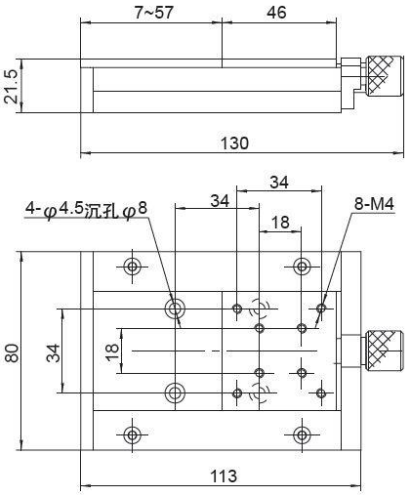

Технические характеристики

Модель	02TM005
Управление	Прецизионный винт
Положение элемента управления	Центр
Размер поворотной платформы, мм	48 x 48
Направляющая	Прецизионная абразивная направляющая типа «ласточкин хвост»
Шаг, мм	50
Точность, мм	0,04
Разрешение, мм	0,004
Масса, кг	1
Грузоподъёмность, кг	15

Особенности:

- Длинный шаг, большая грузоподъемность;
- Прецизионный винт, прецизионная направляющая типа «ласточкин хвост».

117105, г. Москва, вн. тер.г. муниципальный округ Донской,
Варшавское ш., д. 9, стр. 1
+7 (499) 322-20-75
info@ometech.ru

Прецизионный трансляционный столик 02TM101/102



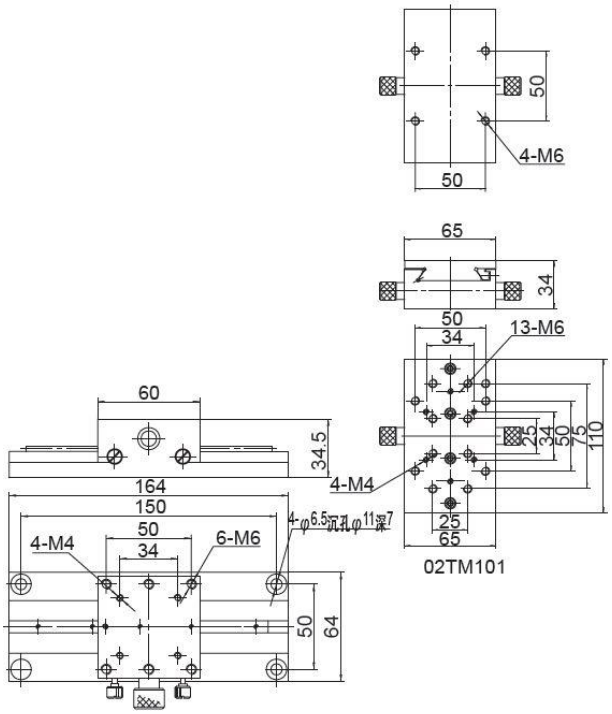

Технические характеристики

Модель	02TM101	02TM102
Размер поворотной платформы, мм	110 x 65	60 x 64
Шаг, мм	75	100
Нижний предел измерения, мм	0,01	
Разрешение, мм	0,05	
Точность, мм	0,05	
Грузоподъёмность, кг	20	
Масса, кг	0,45	0,5

Особенности:

- Длинный шаг, большая грузоподъемность;
- Прецизионный винт, прецизионная направляющая типа «ласточкин хвост»;
- Зубчатые рейки.

117105, г. Москва, вн. тер.г. муниципальный округ Донской,
Варшавское ш., д. 9, стр. 1
+7 (499) 322-20-75
info@ometech.ru

Прецизионный трансляционный столик 02TM301-303

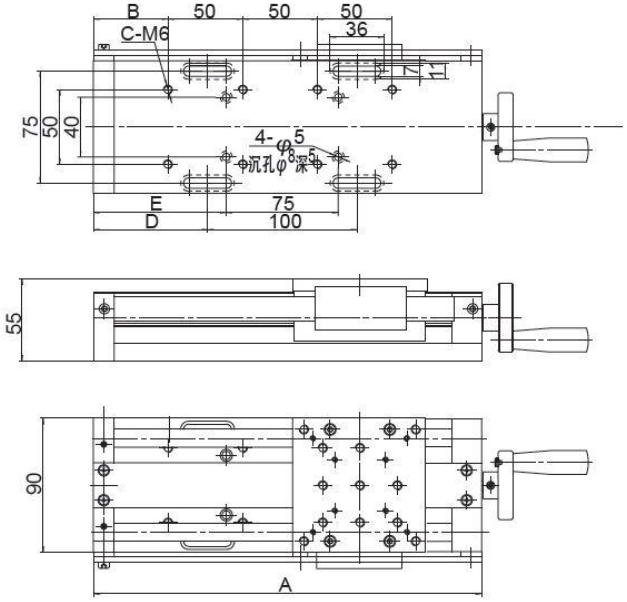

Технические характеристики

Модель	02TM301	02TM302	02TM303
Шаг, мм	50	100	150
Размер поворотной платформы, мм	90x90		
Ход резьбы винта, мм	1(4)		
Разрешение, мм	0,01		
Точность, мм	0,01		
Центральная нагрузка, кг	20		
Масса, кг	3	3,2	3,5

Габариты:

Модель	02TM301	02TM302	02TM303
A, мм	251	301	351
B, мм	51,5	50	51,5
C	6	8	10
D, мм	51,5	76,5	105,5
E, мм	64	89	114

Особенности:

- Прецизионный винт или шариковая винтовая пара, линейные подшипники;
- Возможность отображения линейки разметки на дисплее, динамическое отображение параметров;
- Монтажные отверстия на стандартном отдалении друг от друга находятся на верхней части стола и опорной плиты.

info@ometech.ru
+7 (499) 322-20-75
117105, г. Москва,
Варшавское ш., д. 9, стр. 1

