Прецизионные столики вертикального перемещения

Техническая Информация

info@ometech.ru
+7 (499) 322-20-75

117105, г. Москва, вн. тер.г. муниципальный округ Донской,
Варшавское ш., д. 9, стр. 1
+7 (499) 322-20-75
info@ometech.ru

Прецизионные столики вертикального перемещения

Прецизионные столики вертикального перемещения обеспечивают плавное продольное передвижение закреплённых на них оптических систем.

Мини столик вертикального перемещения 02TV001



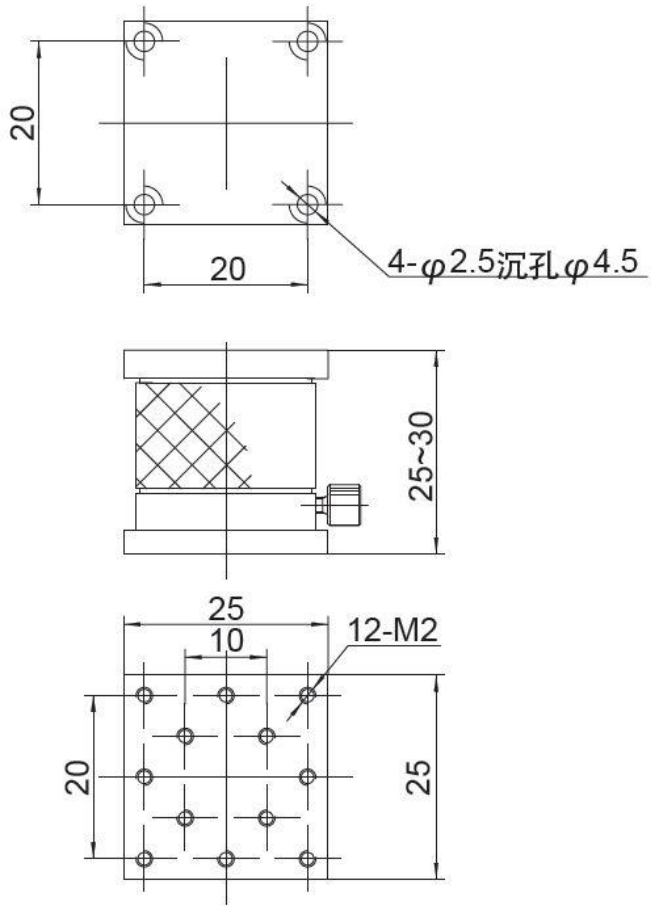

Технические характеристики

Модель	02TV001
Ход, мм	5
Управление	винтовое
Разрешение, мм	0,003
Масса, кг	0,05
Грузоподъёмность, кг	5

Особенности:

- Высота регулируется с помощью абразивного винта, плавный ход;
- Пригоден для применения в ограниченном пространстве;
- Маховик блокировки.

117105, г. Москва, вн. тер.г. муниципальный округ
Донской, Варшавское ш., д. 9, стр. 1
+7 (499) 322-20-75
info@ometech.ru

Прецизионные столики вертикального перемещения 02TV011/02TV021/02TV031



02TV021

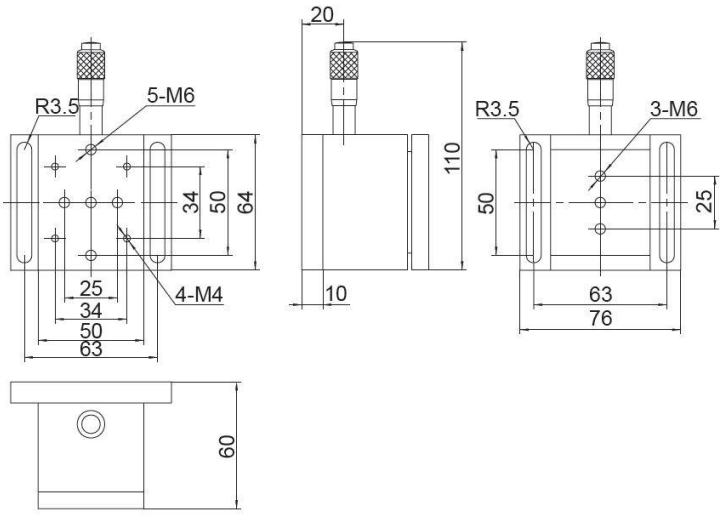

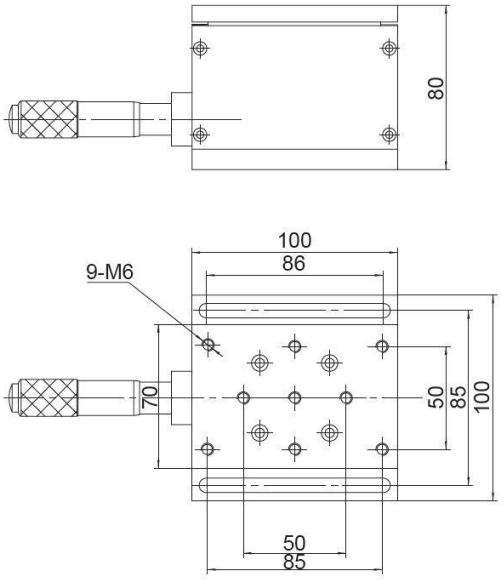

02TV021 02TV031

Технические характеристики

Модель	02TV011	02TV021	02TV031
Управление	Винты точной регулировки	Микрометр	
Позиция управляющего элемента	Горизонтальный центр		
Направляющая	V-образная направляющая + шарикоподшипник		
Ход, мм	5		13
Нижний предел измерения, мм	_____	0,01	
Точность, мм	0,003		
Разрешение, мм	0,001		
Масса, кг	0,6	0,55	1,2
Грузоподъёмность, кг	10		15

Особенности:

- ●Прецизионная регулировка по вертикали;
- ●Высокая точность с помощью клиновидного элемента;
- ●Прецизионная линейная направляющая, высокая допустимая нагрузка и долгий срок службы.

117105, г. Москва, вн. тер.г. муниципальный округ Донской,
Варшавское ш., д. 9, стр. 1
+7 (499) 322-20-75
info@ometech.ru

Прецизионные столики вертикального перемещения 02TV012/02TV022



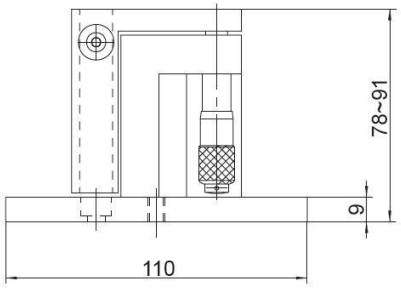

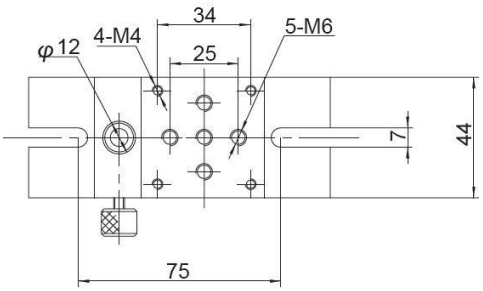

Технические характеристики

Модель	02TV012	02TV022
Управление	Винты точной регулировки	Микрометр
Позиция управляющего элемента	Горизонтальный центр	
Направляющая	Линейный шарикоподшипник	
Ход, мм	13	
Нижний предел измерения, мм	_____	0,01
Точность, мм	0,003	
Разрешение, мм	0,001	
Масса, кг	0,6	0,55
Грузоподъёмность, кг	2	

Особенности:

- Высококачественные линейные направляющие;
- Сквозная направляющая для гарантии гладкого хода с высокой точностью;
- Предусмотрены установочные отверстия на столике;
- Дополнительный слот со стопорным колёсиком 12 мм для непосредственной установки стержней серии 04SP.

117105, г. Москва, вн. тер.г. муниципальный округ Донской,
Варшавское ш., д. 9, стр. 1
+7 (499) 322-20-75
info@ometech.ru

Прецизионный столик вертикального перемещения 02TV022A

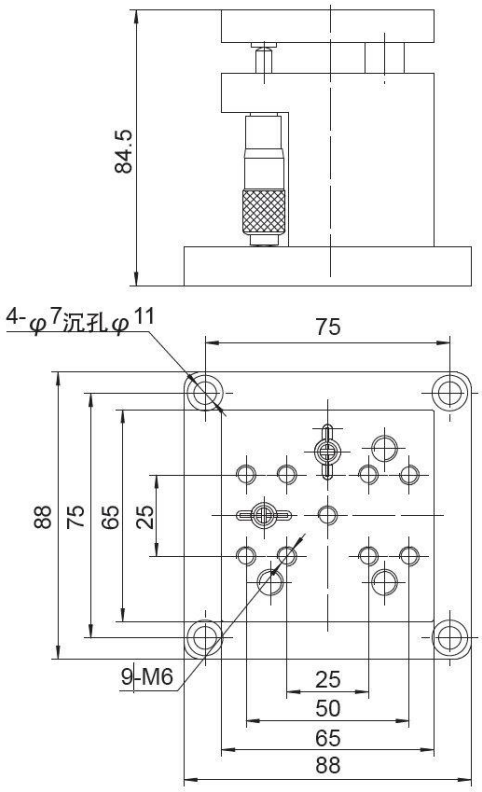

Технические характеристики

Модель	02TV022A
Управление	микрометр
Позиция управляющего элемента	Вертикальный центр
Направляющая	Линейный шарикоподшипник
Ход, мм	13
Нижний предел измерения, мм	0,01
Точность, мм	0,003
Разрешение, мм	0,001
Масса, кг	1
Грузоподъёмность, кг	4

Особенности:

- Высококачественные линейные направляющие;
- Сквозная направляющая для гарантии гладкого хода с высокой точностью;
- Предусмотрены установочные отверстия на столике для удобного использования с другими юстировочными устройствами.

117105, г. Москва, вн. тер.г. муниципальный округ Донской,
Варшавское ш., д. 9, стр. 1
+7 (499) 322-20-75
info@ometech.ru

Прецизионные столики вертикального перемещения 02TV032/02TV042



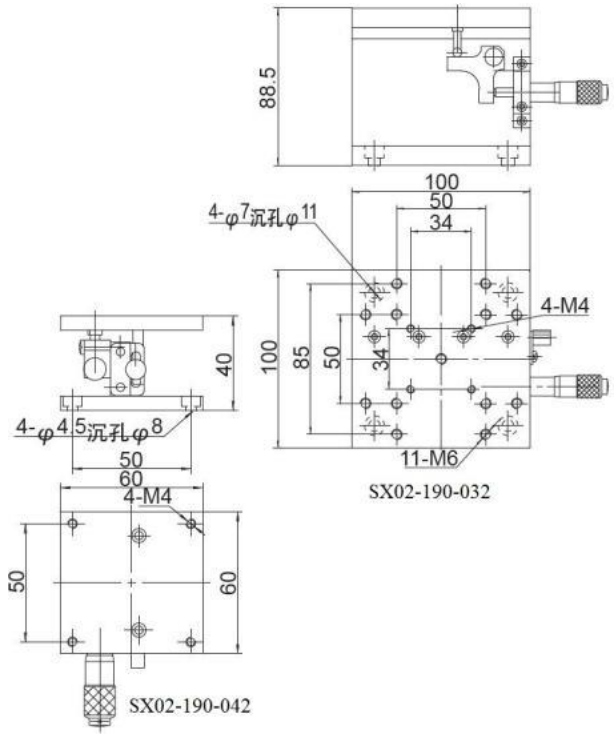

Технические характеристики

Модель	02TV032	02TV042
Управление	Микрометр	
Позиция управляющего элемента	Горизонтальный центр	
Направляющая	V-образная направляющая и поперечные ролики	
Ход, мм	13	6,5
Нижний предел измерения, мм	0,01	
Точность, мм	0,003	
Разрешение, мм	0,001	
Масса, кг	0,8	0,45
Грузоподъёмность, кг	2	

Особенности:
●V-образная направляющая и поперечный ролик;
●Рычажный механизм;
●Предусмотрены установочные отверстия на столике для удобного использования с другими юстировочными устройствами.

117105, г. Москва, вн. тер.г. муниципальный округ Донской,
Варшавское ш., д. 9, стр. 1
+7 (499) 322-20-75
info@ometech.ru

Пантографические прецизионные столики вертикального перемещения 02TV003/02TV004/02TV005







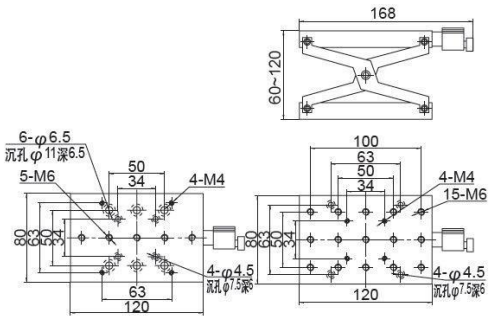

SX02-190-003

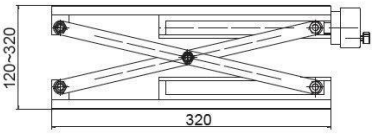

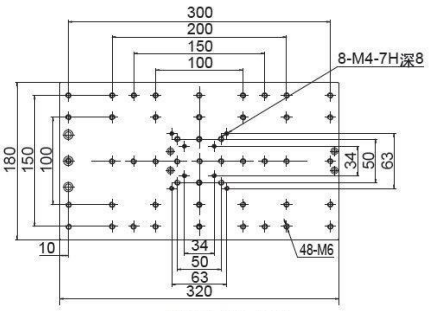

SX02-190-005

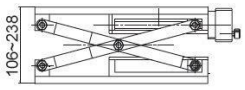

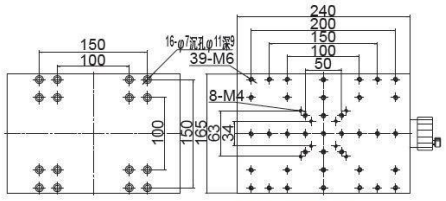

SX02-190-004

Технические характеристики

Модель	02TV003	02TV004	02TV005
Управление	Прецизионный винт		
Позиция управляющего элемента	Горизонтальный центр		
Направляющая	Салазки линейного перемещения		
Ход, мм	60	130	200
Точность, мм	0,003		
Разрешение, мм	0,001		
Масса, кг	1,2	3,25	5,25
Грузоподъёмность, кг	20	30	30

Особенности:

● Пантографический столик вертикального перемещения с двойным направляющим механизмом для гарантии абсолютно стабильного передвижения, высокой точности и допустимой нагрузки;

● Предусмотрены разнообразные установочные отверстия с двух сторон столика для надёжного крепления оптических элементов и других держателей, стопорное колесо;

● Большая длина хода без качественного ухудшения точности регулировки.

117105, г. Москва, вн. тер.г. муниципальный округ Донской,
Варшавское ш., д. 9, стр. 1
+7 (499) 322-20-75
info@ometech.ru

Двойной пантографический прецизионный столик вертикального перемещения 02TV004A



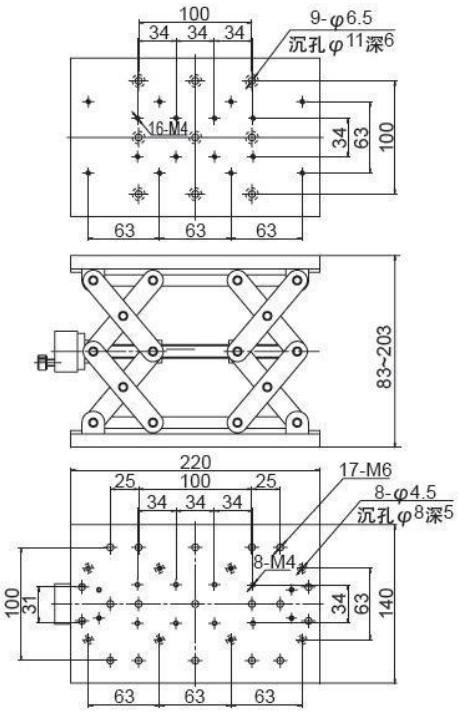

Технические характеристики

Модель	02TV004A
Управление	Прецизионный винт
Позиция управляющего элемента	Горизонтальный центр
Направляющая	Салазки линейного перемещения
Ход, мм	120
Точность, мм	0,03
Разрешение, мм	0,01
Масса, кг	3,2
Грузоподъёмность, кг	30

Особенности:
● Пантографический столик вертикального перемещения с двойным направляющим механизмом для гарантии абсолютно стабильного перемещения, высокой точности и допустимой нагрузки;
● Предусмотрены разнообразные установочные отверстия с двух сторон столика для надёжного крепления оптических элементов и других держателей, стопорное колесо; ●Большая длина хода без качественного ухудшения точности регулировки.

117105, г. Москва, вн. тер.г. муниципальный округ Донской,
Варшавское ш., д. 9, стр. 1
+7 (499) 322-20-75
info@ometech.ru

Двойной пантографический прецизионный столик вертикального перемещения 02TV006/02TV007

02TV006 02TV007



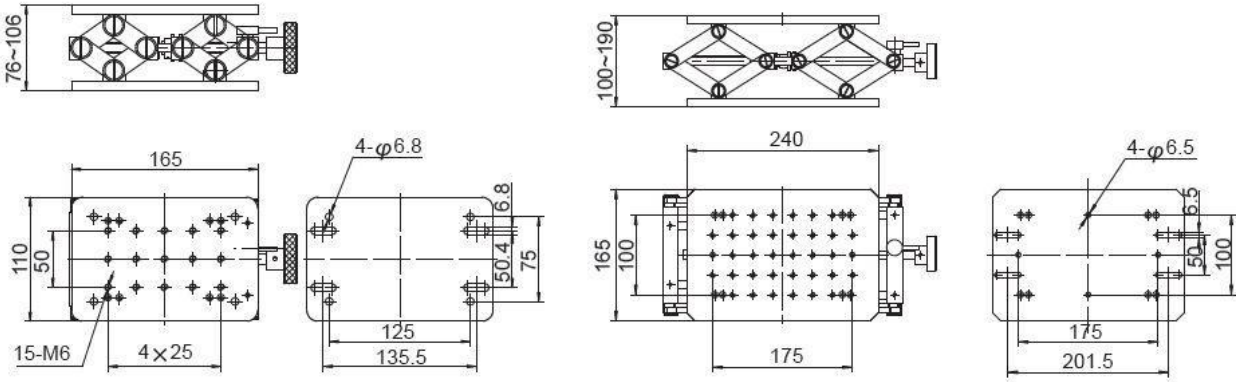

02TV006 02TV007

Технические характеристики:

Модель	02TV006	02TV007
Управление	Прецизионный винт	
Позиция управляющего элемента	Горизонтальный центр	
Направляющая	Салазки линейного перемещения	
Ход, мм	30	80
Точность, мм	0,03	
Разрешение, мм	0,01	
Масса, кг	3,2	4,2
Грузоподъёмность, кг	20	30

Особенности:

● Пантографический столик вертикального перемещения с двойным направляющим механизмом для гарантии абсолютно стабильного перемещения, высокой точности и допустимой нагрузки;

● Предусмотрены разнообразные установочные отверстия с двух сторон столика для надёжного крепления оптических элементов и других держателей, стопорное колесо;

● Большая длина хода без качественного ухудшения точности регулировки.

info@ometech.ru
+7 (499) 322-20-75
117105, г. Москва,
Варшавское ш., д. 9, стр. 1

