Плосковыпуклые линзы из стекла H-K9L (K8) GCL-0101

Техническая
Информация

info@ometech.ru
+7 (499) 322-20-75

117105, г. Москва, вн. тер.г. муниципальный округ Донской,
Варшавское ш., д. 9, стр. 1
+7 (499) 322-20-75
info@ometech.ru

Плосковыпуклые линзы из стекла H-K9L (K8) GCL-0101



Плоско-выпуклая линза в основном используется для фокусировки параллельного пучка лучей в точку. Асимметрия этих линз между передней и задней поверхностями минимизирует сферическую аберрацию, особенно в случае, где объект и изображение не на равном расстоянии от линзы. Оптимальным случаем является, когда объект расположен в бесконечности (при параллельном входном пучке) и изображение в фокусе.

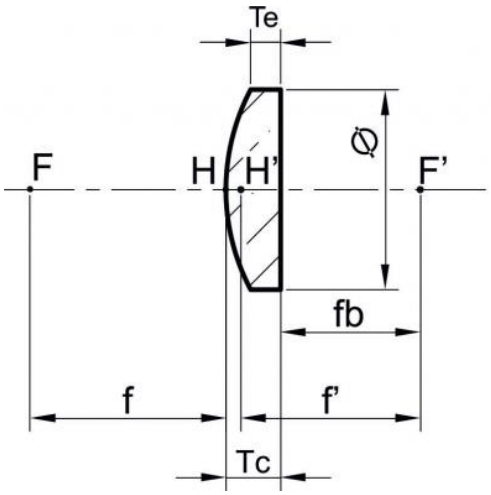

f - фокусное расстояние (сторона объекта)
f' - фокусное расстояние (сторона изображения)
fb - задний фокальный отрезок
Ø - диаметр линзы
Tc - толщина по оси
Te - толщина кромки
F, F' - точки фокуссировки
H, H' - главные точки

Основные характеристики:

- Материал: H-K9L(K8) класса A, прецизионный отжиг;
- Фокусное расстояние (f'): ±2% на 587.6 нм;
- Допуск на диаметр (Ø): +0.0/-0.20;
- Толщина по оси (Tc): ±0.1;
- Центрирование: 3';
- N: 1~5 полос;
- ΔN: 0.2~0.5 полос;
- Качество поверхности (scratch-dig): 60-40;
- Световая апертура: 90% диаметра.

117105, г. Москва, вн. тер.г. муниципальный округ Донской,
Варшавское ш., д. 9, стр. 1
+7 (499) 322-20-75
info@ometech.ru

Ассортиментный перечень:

- GCL-0101XX - просветляющее покрытие MgF2.
- GCL-0101XXN - без покрытия.
- GCL-0101XXC - многослойное просветляющее покрытие, оптимизированное для диапазона 1050-1700 нм, средний коэффициент отражения R<0.5%.
- GCL-0101XXB - многослойное просветляющее покрытие, оптимизированное для диапазона 700-1100 нм, средний коэффициент отражения R<0.5%.
- GCL-0101XXA - многослойное просветляющее покрытие, оптимизированное для диапазона 350-750 нм, средний коэффициент отражения R<0.5%.

GCL-0101XX - просветляющее покрытие MgF2

Спецификация:

Part №	Ø – диаметр, мм	f' – фокусное расстояние, мм	R – радиус выпуклой поверхности, мм	fb (S'f') – задний фокальный отрезок	Tc – толщина по центру, мм	Te – толщина по краю, мм	Масса, г
GCL-010142	30	100	51,68	96,9	4,7	2,5	6
GCL-010143	30	120	62,02	117,1	4,3	2,5	6
GCL-010175	50,8	175	90,44	171,04	6	2,36	21,4
GCL-010121	50,8	400	206,72	396	6	4,4	26
GCL-010179	50,8	600	310,08	596,7	5	3,96	22,9
GCL-010181	50,8	1000	516,798	996,71	5	4,38	24
GCL-010123	76,2	300	155,04	293,4	10	5,2	90
GCL-010124	76,2	500	258,4	494,7	8	5,2	76
GCL-010125	76,2	700	361,76	695,4	7	5	70
GCL-010126	76,2	1000	516,8	995,4	7	5,6	73
GCL-010128	100	800	413,44	794,7	8	5	129
GCL-010165	25,4	116,279	225	222,69	3,5	2,8	3,4
GCL-010159	254	18,088	35	3039	7	1,79	5,8
GCL-010137	20	25,843	50	47,4	4	2	3
GCL-010107	12,7	26,253	50,8	488	3	2,2	2
GCL-010130(ZF13)	6	4,708	6	4,8	2,5	1,42	0,2
GCL-010131	10	5,191	10	68	4,8	1,1	1
GCL-010134	10	15,504	30	288	1,9	1,1	1

117105, г. Москва, вн. тер.г. муниципальный округ Донской,
Варшавское ш., д. 9, стр. 1
+7 (499) 322-20-75
info@ometech.ru

GCL-0101XXN - без покрытия

Спецификация:

Part №	Ø – диаметр, мм	R – радиус выпуклой поверхности, мм	f' – фокусное расстояние, мм	fb (S'f') – задний фокальный отрезок	Tc – толщина по центру	Te – толщина по краю	Масса, г
L-010130N(H-ZF13)	6	4,71	6	4,6	2,5	1,42	0,2
L-010101N	6	5,17	10	8,5	2	1	0,1
L-010102N	6	9,82	19	17,7	2	1,5	0,1
L-010103N	6	19,69	38,1	36,8	2	1,8	0,1
L-010131N	10	5,19	10	6,8	4,8	1,1	0,6
L-010132N	10	7,75	15	13,1	2,9	1,1	0,4
L-010133N	10	10,34	20	18,4	2,4	1,1	0,4
L-010134N	10	15,5	30	28,8	1,9	1,1	0,3
L-010168N	10	20,67	40	38,02	3	2,39	0,5
L-010169N	10	38,76	75	73,02	3	2,68	0,6
L-010170N	10	51,68	100	98,02	3	2,76	0,6
L-010104N	12,7	6,57	12,7	8,7	6	1,1	1,3
L-010105N	12,7	13,13	25,4	22,8	4	2,4	1
L-010106N	12,7	19,69	38,1	36,1	3	2	0,8
L-010107N	12,7	26,25	50,8	48,8	3	2,2	0,8
L-010114N	12,7	51,68	100	98,03	3	2,61	1
L-010171N	20	12,92	25	21,04	6	1,26	3
L-010135N	20	15,54	30	26,2	5,7	2	3
L-010136N	20	20,68	40	37	4,6	2	2,6
L-010137N	20	25,84	50	47,4	4	2	2,4
L-010138N	20	31,01	60	57,6	3,7	2	2,3
L-010139N	20	41,34	80	77,9	3,2	2	2
L-010140N	20	51,69	100	98	3	2	2
L-010115N	25,4	12,92	25	17,09	12	1,45	10
L-010158N	25,4	15,5	30	24,66	8,1	1,49	6,5
L-010159N	25,4	18,09	35	30,39	7	1,79	5,8
L-010160N	25,4	20,67	40	36,31	5,6	1,24	4,5
L-010161N	25,4	23,26	45	41,57	5,2	1,43	4,3
L-010109N	25,4	26,25	50,8	46,8	6	2,7	5,6
L-010162N	25,4	31,01	60	56,9	4,7	1,98	4,3
L-010110N	25,4	38,76	75	71,7	5	2,9	5
L-010163N	25,4	43,93	85	82,17	4,3	2,42	4,3
L-010111N	25,4	51,68	100	96,7	5	3,4	6
L-010164N	25,4	64,6	125	122,69	3,5	2,24	3,7
L-010112N	25,4	77,52	150	147,4	4	3	5
L-010113N	25,4	90,44	175	172,4	4	3,1	5
L-010154N	25,4	103,36	200	197,7	3,5	2,7	4
L-010165N	25,4	116,28	225	222,69	3,5	2,8	4
L-010166N	25,4	129,2	250	247,69	3,5	2,87	4,1
L-010155N	25,4	155,04	300	297,7	3,5	3	4,2
L-010167N	25,4	206,72	400	397,69	3,5	3,11	4,2

117105, г. Москва, вн. тер.г. муниципальный округ Донской,
Варшавское ш., д. 9, стр. 1
+7 (499) 322-20-75
info@ometech.ru

Part №	Ø – диаметр, мм	R – радиус выпуклой поверхности, мм	f' – фокусное расстояние, мм	fb (S'f') – задний фокальный отрезок	Tc – толщина по центру	Te – толщина по краю	Масса, г
L-010156N	25,4	258,4	500	497,7	3,5	3,2	4,3
L-010151N	25,4	387,6	750	747,7	3,5	3,29	4,3
L-010157N	25,4	516,8	1000	997,7	3,5	3,3	4,4
L-010152N	25,4	775,2	1500	1497,7	3,5	3,4	4,4
L-010153N	25,4	1033,6	2000	1997,7	3,5	3,4	4,4
L-010141N	30,0	31,01	60	55,78	6,4	2,53	8
L-010142N	30,0	51,68	100	96,9	4,7	2,48	6,4
L-010143N	30,0	62,02	120	117,17	4,3	2,46	6
L-010144N	30,0	77,52	150	147,36	4	2,53	5,8
L-010145N	40,0	41,36	80	74,29	8,7	3,54	20
L-010146N	40,0	77,52	150	145,98	6,1	3,48	15
L-010147N	40,0	103,36	200	196,38	5,5	3,55	14
L-010148N	40,0	180,88	350	346,98	4,6	3,49	13
L-010172N(H-ZF13)	50,8	39,86	50,8	44,08	12	2,86	50
L-010173N	50,8	38,76	75	67,42	11,5	2,02	36
L-010118N	50,8	51,7	100	92,7	11	4,3	34
L-010174N	50,8	64,6	125	120,06	7,5	2,3	25
L-010119N	50,8	77,52	150	144,1	9	4,7	30
L-010175N	50,8	90,44	175	171,04	6	2,36	21
L-010176N	50,8	103,36	200	196,57	5,2	2,03	19
L-010120N	50,8	129,2	250	245,4	7	4,5	24
L-010177N	50,8	155,04	300	296,7	5	2,91	20
L-010121N	50,8	206,72	400	396	6	4,4	27
L-010178N	50,8	258,4	500	496,7	5	3,75	22
L-010179N	50,8	310,08	600	596,7	5	3,96	23
L-010180N	50,8	413,44	800	796,7	5	4,22	24
L-010122N	76,2	90,45	175	165,8	14	5,58	113
L-010123N	76,2	155,04	300	293,41	10	5,25	88
L-010127N	100	258,399	500	493,5	9,9	5,02	148
L-010128N	100	413,437	800	794,7	8	4,97	128
L-010129N	100	516,797	1000	995,1	7,4	4,98	122

117105, г. Москва, вн. тер.г. муниципальный округ Донской,
Варшавское ш., д. 9, стр. 1
+7 (499) 322-20-75
info@ometech.ru

GCL-0101XXC - многослойное просветляющее покрытие, оптимизированное для диапазона 1050-1700 нм, средний коэффициент отражения R <0.5%

Part №	Ø – диаметр, мм	R – радиус выпуклой поверхности, мм	f' – фокусное расстояние, мм	fb (S'f') – задний фокальный отрезок	Tc – толщина по центру	Te – толщина по краю	Масса, г
GCL-010130C(H-ZF13)	6	4,71	6	4,6	2,5	1,42	0,2
GCL-010101C	6	5,17	10	8,5	2	1	0,1
GCL-010102C	6	9,82	19	17,7	2	1,5	0,1
GCL-010103C	6	19,69	38,1	36,8	2	1,8	0,1
GCL-010131C	10	5,19	10	6,8	4,8	1,1	0,6
GCL-010132C	10	7,75	15	13,1	2,9	1,1	0,4
GCL-010133C	10	10,34	20	18,4	2,4	1,1	0,4
GCL-010134C	10	15,5	30	28,8	1,9	1,1	0,3
GCL-010168C	10	20,67	40	38,02	3	2,39	0,5
GCL-010169C	10	38,76	75	73,02	3	2,68	0,6
GCL-010170C	10	51,68	100	98,02	3	2,76	0,6
GCL-010104C	12,7	6,57	12,7	8,7	6	1,1	1,3
GCL-010105C	12,7	13,13	25,4	22,8	4	2,4	1
GCL-010106C	12,7	19,69	38,1	36,1	3	2	0,8
GCL-010107C	12,7	26,25	50,8	48,8	3	2,2	0,8
GCL-010114C	12,7	51,68	100	98,03	3	2,61	1
GCL-010171C	20	12,92	25	21,04	6	1,26	3
GCL-010135C	20	15,54	30	26,2	5,7	2	3
GCL-010136C	20	20,68	40	37	4,6	2	2,6
GCL-010137C	20	25,84	50	47,4	4	2	2,4
GCL-010138C	20	31,01	60	57,6	3,7	2	2,3
GCL-010139C	20	41,34	80	77,9	3,2	2	2
GCL-010140C	20	51,69	100	98	3	2	2
GCL-010115C	25,4	12,92	25	24,66	8,1	1,49	10
GCL-010158C	25,4	15,5	30	30,39	7	1,79	6,5
GCL-010159C	25,4	18,09	35	33,5	7	2,4	5,8
GCL-010160C	25,4	20,67	40	36,31	5,6	1,24	4,5
GCL-010161C	25,4	23,26	45	41,57	5,2	1,43	4,3
GCL-010109C	25,4	26,25	50,8	46,8	6	2,7	5,6
GCL-010162C	25,4	31,01	60	56,9	4,7	1,98	4,3
GCL-010110C	25,4	38,76	75	71,7	5	2,9	5
GCL-010163C	25,4	43,93	85	82,17	4,3	2,42	4,3
GCL-010111C	25,4	51,68	100	96,7	5	3,4	6
GCL-010164C	25,4	64,6	125	122,69	3,5	2,24	3,7
GCL-010112C	25,4	77,52	150	147,4	4	3	5
GCL-010113C	25,4	90,44	175	172,4	4	3,1	5
GCL-010154C	25,4	103,36	200	197,7	3,5	2,7	4
GCL-010165C	25,4	116,28	225	222,69	3,5	2,8	4
GCL-010166C	25,4	129,2	250	247,69	3,5	2,87	4,1

117105, г. Москва, вн. тер.г. муниципальный округ Донской,
Варшавское ш., д. 9, стр. 1
+7 (499) 322-20-75
info@ometech.ru

Part №	Ø – диаметр, мм	R – радиус выпуклой поверхности, мм	f' – фокусное расстояние, мм	fb (S'f') – задний фокальный отрезок	Tc – толщина по центру	Te – толщина по краю	Масса, г
GCL-010155C	25,4	155,04	300	297,7	3,5	3	4,2
GCL-010167C	25,4	206,72	400	397,69	3,5	3,11	4,2
GCL-010156C	25,4	258,4	500	497,7	3,5	3,2	4,3
GCL-010151C	25,4	387,6	750	747,7	3,5	3,29	4,3
GCL-010157C	25,4	516,8	1000	997,7	3,5	3,3	4,4
GCL-010152C	25,4	775,2	1500	1497,7	3,5	3,4	4,4
GCL-010153C	25,4	1033,6	2000	1997,7	3,5	3,4	4,4
GCL-010141C	30,0	31,01	60	55,78	6,4	2,53	8
GCL-010142C	30,0	51,68	100	96,9	4,7	2,48	6,4
GCL-010143C	30,0	62,02	120	117,17	4,3	2,46	6
GCL-010144C	30,0	77,52	150	147,36	4	2,53	5,8
GCL-010145C	40,0	41,36	80	74,29	8,7	3,54	20
GCL-010146C	40,0	77,52	150	145,98	6,1	3,48	15
GCL-010147C	40,0	103,36	200	196,38	5,5	3,55	14
GCL-010148C	40,0	180,88	350	346,98	4,6	3,49	13
GCL-010172C(H-ZF13)	50,8	39,86	50,8	44,08	12	2,86	50
GCL-010173C	50,8	38,76	75	67,42	11,5	2,02	36
GCL-010118C	50,8	51,7	100	92,7	11	4,3	34
GCL-010174C	50,8	64,6	125	120,06	7,5	2,3	25
GCL-010119C	50,8	77,52	150	144,1	9	4,7	30
GCL-010175C	50,8	90,44	175	171,04	6	2,36	21
GCL-010176C	50,8	103,36	200	196,57	5,2	2,03	19
GCL-010120C	50,8	129,2	250	245,4	7	4,5	24
GCL-010177C	50,8	155,04	300	296,7	5	2,91	20
GCL-010121C	50,8	206,72	400	396	6	4,4	27
GCL-010178C	50,8	258,4	500	496,7	5	3,75	22
GCL-010179C	50,8	310,08	600	596,7	5	3,96	23
GCL-010180C	50,8	413,44	800	796,7	5	4,22	24
GCL-010122C	76,2	90,45	175	165,8	14	5,58	113
GCL-010123C	76,2	155,04	300	293,41	10	5,25	88
GCL-010127C	100	258,4	500	493,5	9,9	5,02	148
GCL-010128C	100	413,44	800	794,7	8	4,97	128
GCL-010129C	100	516,8	1000	995,1	7,4	4,98	122

GCL-0101XXB - многослойное просветляющее покрытие, оптимизированное для диапазона 700-1100 нм, средний коэффициент отражения R <0.5%

Part №	Ø – диаметр, мм	R – радиус выпуклой поверхности, мм	f' – фокусное расстояние, мм	fb (S'f') – задний фокальный отрезок	Tc – толщина по центру	Te – толщина по краю	Масса, г
GCL-010130B(H-ZF13)	6	4,71	6	4,6	2,5	1,42	0,2
GCL-010101 B	6	5,17	10	8,5	2	1	0,1
GCL-010102B	6	9,82	19	17,7	2	1,5	0,1
GCL-010103B	6	19,69	38,1	36,8	2	1,8	0,1
GCL-010131B	10	5,19	10	6,8	4,8	1,1	0,6

ОМЭ ТЕХ

117105, г. Москва, вн. тер.г. муниципальный округ Донской,
Варшавское ш., д. 9, стр. 1
+7 (499) 322-20-75
info@ometech.ru

Part №	Ø – диаметр, мм	R – радиус выпуклой поверхности, мм	f' – фокусное расстояние, мм	fb (S'f') – задний фокальный отрезок	Tc – толщина по центру	Te – толщина по краю	Масса, г
GCL-010132B	10	7,75	15	13,1	2,9	1,1	0,4
GCL-010133B	10	10,34	20	18,4	2,4	1,1	0,4
GCL-010134B	10	15,5	30	28,8	1,9	1,1	0,3
GCL-010168B	10	20,67	40	38,02	3	2,39	0,5
GCL-010169B	10	38,76	75	73,02	3	2,68	0,6
GCL-010170B	10	51,68	100	98,02	3	2,76	0,6
GCL-010104B	12,7	6,57	12,7	8,7	6	1,1	1,3
GCL-010105B	12,7	13,13	25,4	22,8	4	2,4	1
GCL-010106B	12,7	19,69	38,1	36,1	3	2	0,8
GCL-010107B	12,7	26,25	50,8	48,8	3	2,2	0,8
GCL-010114B	12,7	51,68	100	98,03	3	2,61	1
GCL-010171B	20	12,92	25	21,04	6	1,26	3
GCL-010135B	20	15,54	30	26,2	5,7	2	3
GCL-010136B	20	20,68	40	37	4,6	2	2,6
GCL-010137B	20	25,84	50	47,4	4	2	2,4
GCL-010138B	20	31,01	60	57,6	3,7	2	2,3
GCL-010139B	20	41,34	80	77,9	3,2	2	2
GCL-010140B	20	51,69	100	98	3	2	2
GCL-010115B	25,4	12,92	25	24,66	8,1	1,49	10
GCL-010158B	25,4	15,5	30	30,39	7	1,79	6,5
GCL-010159B	25,4	18,09	35	33,5	7	2,4	5,8
GCL-010160B	25,4	20,67	40	36,31	5,6	1,24	4,5
GCL-010161B	25,4	23,26	45	41,57	5,2	1,43	4,3
GCL-010109B	25,4	26,25	50,8	46,8	6	2,7	5,6
GCL-010162B	25,4	31,01	60	56,9	4,7	1,98	4,3
GCL-010110B	25,4	38,76	75	71,7	5	2,9	5
GCL-010163B	25,4	43,93	85	82,17	4,3	2,42	4,3
GCL-010111B	25,4	51,68	100	96,7	5	3,4	6
GCL-010164B	25,4	64,6	125	122,69	3,5	2,24	3,7
GCL-010112B	25,4	77,52	150	147,4	4	3	5
GCL-010113B	25,4	90,44	175	172,4	4	3,1	5
GCL-010154B	25,4	103,36	200	197,7	3,5	2,7	4
GCL-010165B	25,4	116,28	225	222,69	3,5	2,8	4
GCL-010166B	25,4	129,2	250	247,69	3,5	2,87	4,1
GCL-010155B	25,4	155,04	300	297,7	3,5	3	4,2
GCL-010167B	25,4	206,72	400	397,69	3,5	3,11	4,2
GCL-010156B	25,4	258,4	500	497,7	3,5	3,2	4,3
GCL-010151B	25,4	387,6	750	747,7	3,5	3,29	4,3
GCL-010157B	25,4	516,8	1000	997,7	3,5	3,3	4,4
GCL-010152B	25,4	775,2	1500	1497,7	3,5	3,4	4,4
GCL-010153B	25,4	1033,6	2000	1997,7	3,5	3,4	4,4
GCL-010141B	30	31,01	60	55,78	6,4	2,53	8
GCL-010142B	30	51,68	100	96,9	4,7	2,48	6,4
GCL-010143B	30	62,02	120	117,17	4,3	2,46	6

117105, г. Москва, вн. тер.г. муниципальный округ Донской,
Варшавское ш., д. 9, стр. 1
+7 (499) 322-20-75
info@ometech.ru

Part №	Ø – диаметр, мм	R – радиус выпуклой поверхности, мм	f' – фокусное расстояние, мм	fb (S'f') – задний фокальный отрезок	Tc – толщина по центру	Te – толщина по краю	Масса, г
GCL-010144B	30	77,52	150	147,36	4	2,53	5,8
GCL-010145B	40,0	41,36	80	74,29	8,7	3,54	20
GCL-010146B	40,0	77,52	150	145,98	6,1	3,48	15
GCL-010147B	40,0	103,36	200	196,38	5,5	3,55	14
GCL-010148B	40,0	180,88	350	346,98	4,6	3,49	13
GCL-010172B(H-ZF13)	50,8	39,86	50,8	44,08	12	2,86	50
GCL-010173B	50,8	38,76	75	67,42	11,5	2,02	36
GCL-010118B	50,8	51,7	100	92,7	11	4,3	34
GCL-010174B	50,8	64,6	125	120,06	7,5	2,3	25
GCL-010119B	50,8	77,52	150	144,1	9	4,7	30
GCL-010175B	50,8	90,44	175	171,04	6	2,36	21
GCL-010176B	50,8	103,36	200	196,57	5,2	2,03	19
GCL-010120B	50,8	129,2	250	245,4	7	4,5	24
GCL-010177B	50,8	155,04	300	296,7	5	2,91	20
GCL-010121B	50,8	206,72	400	396	6	4,4	27
GCL-010178B	50,8	258,4	500	496,7	5	3,75	22
GCL-010179B	50,8	310,08	600	596,7	5	3,96	23
GCL-010181B	50,8	516,8	1000	996,71	5	4,38	24
GCL-010122B	76,2	90,45	175	165,8	14	5,58	113
GCL-010123B	76,2	155,04	300	293,41	10	5,25	88
GCL-010127B	100	258,4	500	493,5	9,9	5,02	148
GCL-010128B	100	413,44	800	794,7	8	4,97	128
GCL-010129B	100	516,8	1000	995,1	7,4	4,98	122

GCL-0101XXA - многослойное просветляющее покрытие, оптимизированное для диапазона 350-750 нм, средний коэффициент отражения R <0.5%

Part №	Ø – диаметр, мм	R – радиус выпуклой поверхности, мм	f' – фокусное расстояние, мм	fb (S'f') – задний фокальный отрезок	Tc – толщина по центру	Te – толщина по краю	Масса, г
GCL-010130A(H-ZF13)	6	4,71	6	4,6	2,5	1,42	0,2
GCL-010101A	6	5,17	10	8,5	2	1	0,1
GCL-010102A	6	9,82	19	17,7	2	1,5	0,1
GCL-010103A	6	19,69	38,1	36,8	2	1,8	0,1
GCL-010131A	10	5,19	10	6,8	4,8	1,1	0,6
GCL-010132A	10	7,75	15	13,1	2,9	1,1	0,4
GCL-010133A	10	10,34	20	18,4	2,4	1,1	0,4
GCL-010134A	10	15,5	30	28,8	1,9	1,1	0,3
GCL-010168A	10	20,67	40	38,02	3	2,39	0,5
GCL-010169A	10	38,76	75	73,02	3	2,68	0,6
GCL-010 ⌈⌉ OA	10	51,68	100	98,02	3	2,76	0,6
GCL-010104A	12,7	6,57	12,7	8,7	6	1,1	1,3
GCL-010105A	12,7	13,13	25,4	22,8	4	2,4	1
GCL-010106A	12,7	19,69	38,1	36,1	3	2	0,8

ОМЭ ТЕХ

117105, г. Москва, вн. тер.г. муниципальный округ Донской,
Варшавское ш., д. 9, стр. 1
+7 (499) 322-20-75
info@ometech.ru

Part №	Ø – диаметр, мм	R – радиус выпуклой поверхности, мм	f' – фокусное расстояние, мм	fb (S'f') – задний фокальный отрезок	Tc – толщина по центру	Te – толщина по краю	Масса, г
GCL-010107A	12,7	26,25	50,8	48,8	3	2,2	0,8
GCL-010114A	12,7	51,68	100	98,03	3	2,61	1
GCL-010171A	20	12,92	25	21,04	6	1,26	3
GCL-010135A	20	15,54	30	26,2	5,7	2	3
GCL-010136A	20	20,68	40	37	4,6	2	2,6
GCL-010137A	20	25,84	50	47,4	4	2	2,4
GCL-010138A	20	31,01	60	57,6	3,7	2	2,3
GCL-010139A	20	41,34	80	77,9	3,2	2	2
GCL-010140A	20	51,69	100	98	3	2	2
GCL-010115A	25,4	12,92	25	17,09	12	1,45	10
GCL-010158A	25,4	15,5	30	24,66	8,1	1,49	6,5
GCL-010159A	25,4	18,09	35	30,39	7	1,79	5,8
GCL-010160A	25,4	20,67	40	36,31	5,6	1,24	4,5
GCL-010161A	25,4	23,26	45	41,57	5,2	1,43	4,3
GCL-010109A	25,4	26,25	50,8	46,8	6	2,7	5,6
GCL-010162A	25,4	31,01	60	56,9	4,7	1,98	4,3
GCL-010110A	25,4	38,76	75	71,7	5	2,9	5
GCL-010163A	25,4	43,93	85	82,17	4,3	2,42	4,3
GCL-010111A	25,4	51,68	100	96,7	5	3,4	6
GCL-010164A	25,4	64,6	125	122,69	3,5	2,24	3,7
GCL-010112A	25,4	77,52	150	147,4	4	3	5
GCL-010113A	25,4	90,44	175	172,4	4	3,1	5
GCL-010154A	25,4	103,36	200	197,7	3,5	2,7	4
GCL-010165A	25,4	116,28	225	222,69	3,5	2,8	4
GCL-010166A	25,4	129,2	250	247,69	3,5	2,87	4,1
GCL-010155A	25,4	155,04	300	297,7	3,5	3	4,2
GCL-010167A	25,4	206,72	400	397,69	3,5	3,11	4,2
GCL-010156A	25,4	258,4	500	497,7	3,5	3,2	4,3
GCL-010151A	25,4	387,6	750	747,7	3,5	3,29	4,3
GCL-010157A	25,4	516,8	1000	997,7	3,5	3,3	4,4
GCL-010152A	25,4	775,2	1500	1497,7	3,5	3,4	4,4
GCL-010153A	25,4	1033,6	2000	1997,7	3,5	3,4	4,4
GCL-010141A	30,0	31,01	60	55,78	6,4	2,53	8
GCL-010142A	30,0	51,68	100	96,9	4,7	2,48	6,4
GCL-010143A	30,0	62,02	120	"7.17	4,3	2,46	6
GCL-010144A	30,0	77,52	150	147,36	4	2,53	5,8
GCL-010145A	40	41,36	80	74,29	8,7	3,54	20
GCL-010146A	40	77,52	150	145,98	6,1	3,48	15
GCL-010147A	40	103,36	200	196,38	5,5	3,55	14
GCL-010148A	40	180,88	350	346,98	4,6	3,49	13
GCL-010172A(H-ZF13)	50,8	39,86	50,8	44,08	12	2,86	50

117105, г. Москва, вн. тер.г. муниципальный округ Донской,
Варшавское ш., д. 9, стр. 1
+7 (499) 322-20-75
info@ometech.ru

Part №	Ø – диаметр, мм	R – радиус выпуклой поверхности, мм	f' – фокусное расстояние, мм	fb (S'f') – задний фокальный отрезок	Tc – толщина по центру	Te – толщина по краю	Масса, г
GCL-010173A	50,8	38,76	75	67,42	11,5	2,02	36
GCL-010118A	50,8	51,7	100	92,7	11	4,3	34
GCL-010174A	50,8	64,6	125	120,06	7,5	2,3	25
GCL-010119A	50,8	77,52	150	144,1	9	4,7	30
GCL-010175A	50,8	90,44	175	171,04	6	2,36	21
GCL-010178A	50,8	258,4	500	496,7	5	3,75	22
GCL-010179A	50,8	310,08	600	596,7	5	3,96	23
GCL-010180A	50,8	413,44	800	796,7	5	4,22	24
GCL-010122A	76,2	90,45	175	165,8	14	5,58	113
GCL-010123A	76,2	155,04	300	293,41	10	5,25	88
GCL-010127A	100	258,399	500	493,5	9,9	5	148
GCL-010128A	100	413,437	800	794,7	8	5	128
GCL-010129A	100	516,797	1000	995,1	7,4	5	122
GCL-010176A	50,8	103,36	200	196,57	5,2	2,03	19
GCL-010120A	50,8	129,2	250	245,4	7	4,5	24
GCL-010177A	50,8	155,04	300	296,7	5	2,91	20
GCL-010121A	50,8	206,72	400	396	6	4,4	27

info@ometech.ru
+7 (499) 322-20-75
117105, г. Москва,
Варшавское ш., д. 9, стр. 1

