Двояковогнутые линзы из стекла H-K9L (K8) GCL-0104

Техническая
Информация

info@ometech.ru
+7 (499) 322-20-75

117105, г. Москва, вн. тер.г. муниципальный округ Донской,
Варшавское ш., д. 9, стр. 1
+7 (499) 322-20-75
info@ometech.ru

Двояковогнутые линзы из стекла H-K9L (K8) GCL-0104



Двояковогнутые линзы рассеивают входящий параллельный пучок лучей и имеют отрицательное фокусное расстояние. У них мнимый фокус, находящийся в точке пересечения продолжения расходящихся лучей, идущих от бесконечно удалённой точки. Таким образом изображение, получаемое с помощью этих линз, мнимое и прямое.

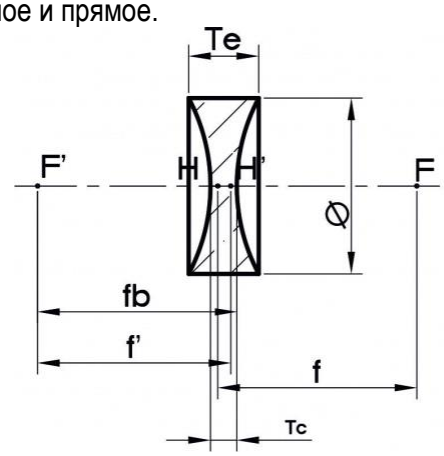

f - фокусное расстояние (сторона объекта)
f' - фокусное расстояние (сторона изображения)
fb - задний фокальный отрезок
Ø - диаметр линзы
Tc - толщина по оси
Te - толщина кромки
F, F' - точки фокусировки
H, H' - главные точки

Основные характеристики:

- Материал: H-K9L (K8) класса A, прецизионный отжиг;
- Фокусное расстояние (f'): ±2% на 587.6 нм;
- Допуск на диаметр (Ø): +0.0/-0.20;
- Толщина по оси (Tc): ±0.1;
- Центрирование: 3';
- N: 1~5 полос;
- ΔN: 0.2~0.5 полос;
- Качество поверхности (scratch-dig): 60-40;
- Покрытие: 1/4 волны MgF2 покрытия на 550 нм для угла падения 0°;
- Световая апертура: 90% диаметра.

117105, г. Москва, вн. тер.г. муниципальный округ Донской,
Варшавское ш., д. 9, стр. 1
+7 (499) 322-20-75
info@ometech.ru

Спецификация

Part №	Ø – диаметр, мм	R – радиус выпуклой поверхности, мм	f' – фокусное расстояние, мм	fb (S'f') – задний фокальный отрезок	Tc – толщина по центру, мм	Te – толщина по краю, мм	Масса, г
GCL-010401	6	10,5	-9,8	-10,4	2	2,9	1
GCL-010424	10	15,951	-15,1	-15,8	2	3,6	1
GCL-010423	10	31,347	-30	-30,7	2	2,8	1
GCL-010402	12,7	19,975	-19	-19,7	2	4,2	1
GCL-010403	12,7	26,592	-25,4	-26	2	3,6	1
GCL-010404	12,7	39,72	-38,1	-38,8	2	3	1
GCL-010422	20	31,48	-30	-30,8	2,7	6	3
GCL-010421	20	41,833	-40	-40,9	2,7	5,1	3
GCL-010420	20	62,476	-60	-61,2	2,7	4,3	3
GCL-010405	25,4	53,022	-50,8	-51,8	3	6,2	6
GCL-010406	25,4	78,032	-75	-76,3	3	5,1	6
GCL-010407	25,4	103,869	-100	-101,7	3	4,6	6
GCL-010408	25,4	156,126	-150	-150,9	3	4,1	6
GCL-010419	30	62,657	-60	-61,3	3,5	7,1	7
GCL-010418	30	186,641	-180	-181,1	3,5	4,7	7
GCL-010417	30	258,993	-250	-251,3	3,5	4,4	7
GCL-010416	40	104,055	-100	-101,4	4	7,9	19

117105, г. Москва, вн. тер.г. муниципальный округ Донской,
Варшавское ш., д. 9, стр. 1
+7 (499) 322-20-75
info@ometech.ru

Part №	Ø – диаметр, мм	R – радиус выпуклой поверхности, мм	f' – фокусное расстояние, мм	fb (S'f') – задний фокальный отрезок	Tc – толщина по центру, мм	Te – толщина по краю, мм	Масса, г
GCL-010415	40	155,72	-150	-151,4	4	&6	18
GCL-010412	50,8	259,248	-250	-251,5	5	7,5	29
GCL-010413	50,8	414,87	-400	-401,6	5	6,6	29
GCL-010414	50,8	517,647	-500	-501,7	5	6,3	29

Спектральные кривые

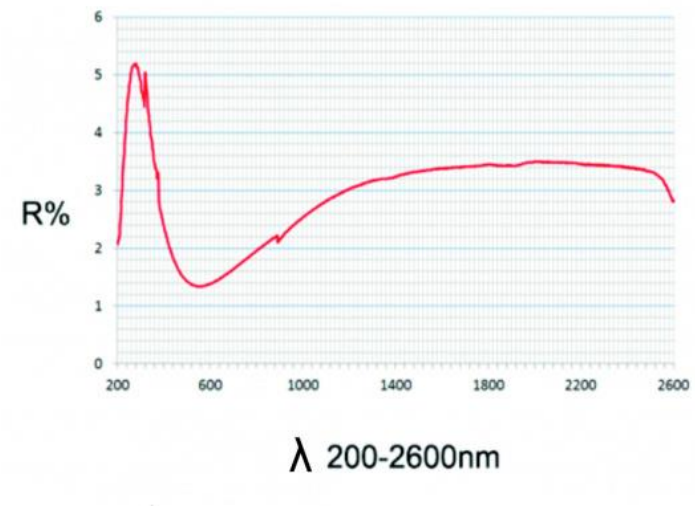

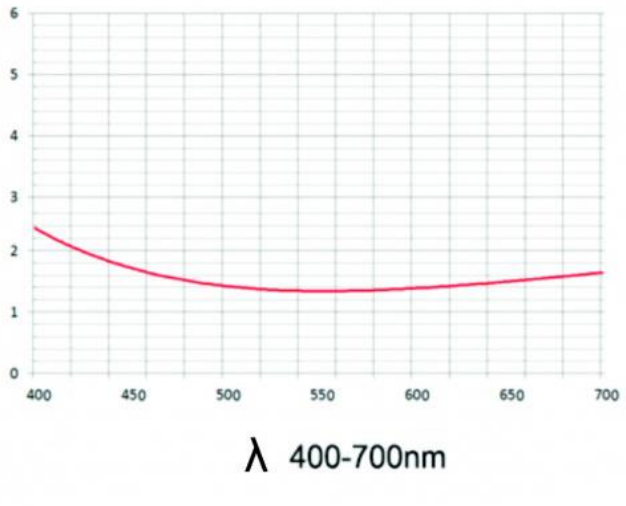

info@ometech.ru
+7 (499) 322-20-75
117105, г. Москва,
Варшавское ш., д. 9, стр. 1

